1er Triciclo c/barra

Instrucciones de armado

art: 3076 3540

1- Para colora el *Eje Trasero*, alinear el mismo con la cavidad del *Cuerpo* y presionar hasta oír el "clack!" *(Fig.1)*

2- Para armar el conjunto *Horquilla*, introducir la *Horquilla* por el *Cuerpo* y alinear la *Traba* con el *Orificio* del *Volante*, luego presionar hasta oír el clack!" como indica la Fig.1

3- Para la colocación de la *Barra de Arrastre*, presionar la traba y simultáneamente introducir la barra en la cavidad hasta que la traba asome por el orificio del Asiento (ver Det.2))

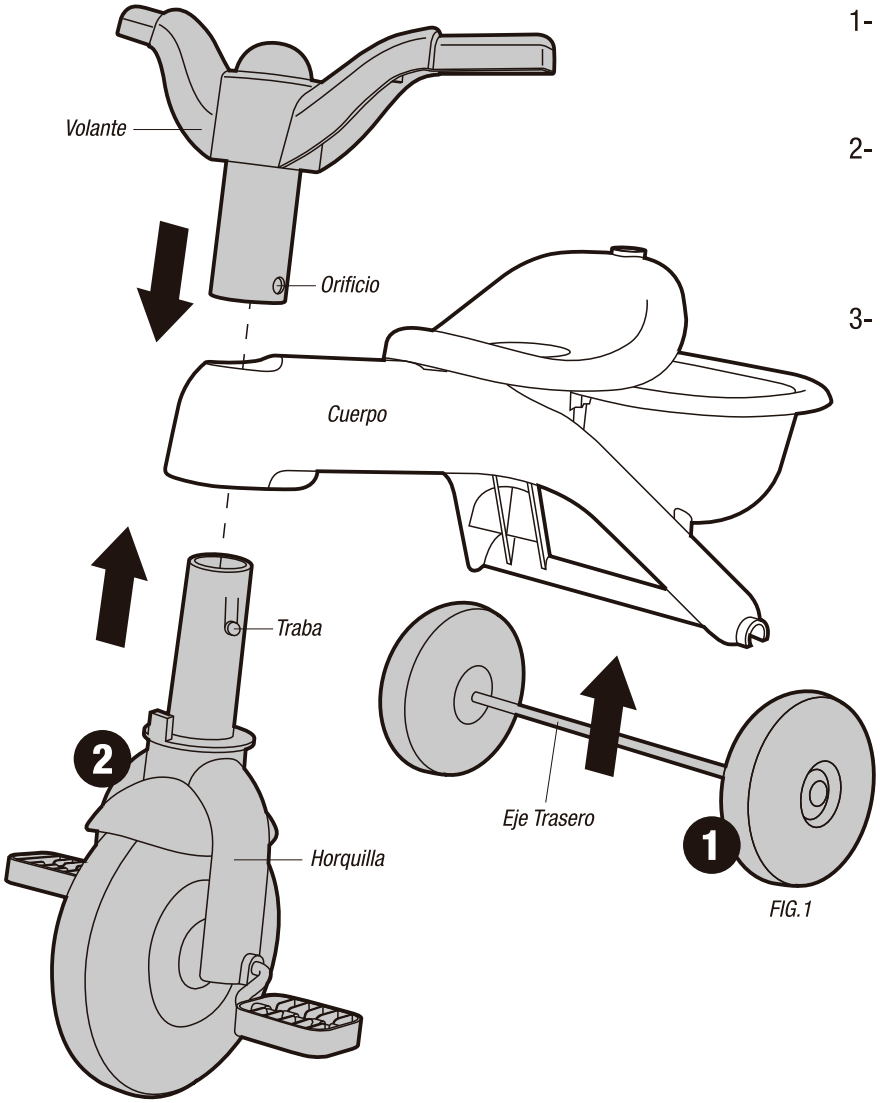

FIG.1

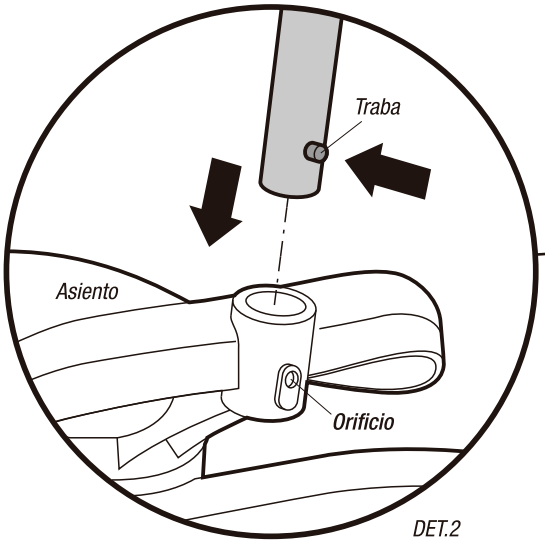

DET.2

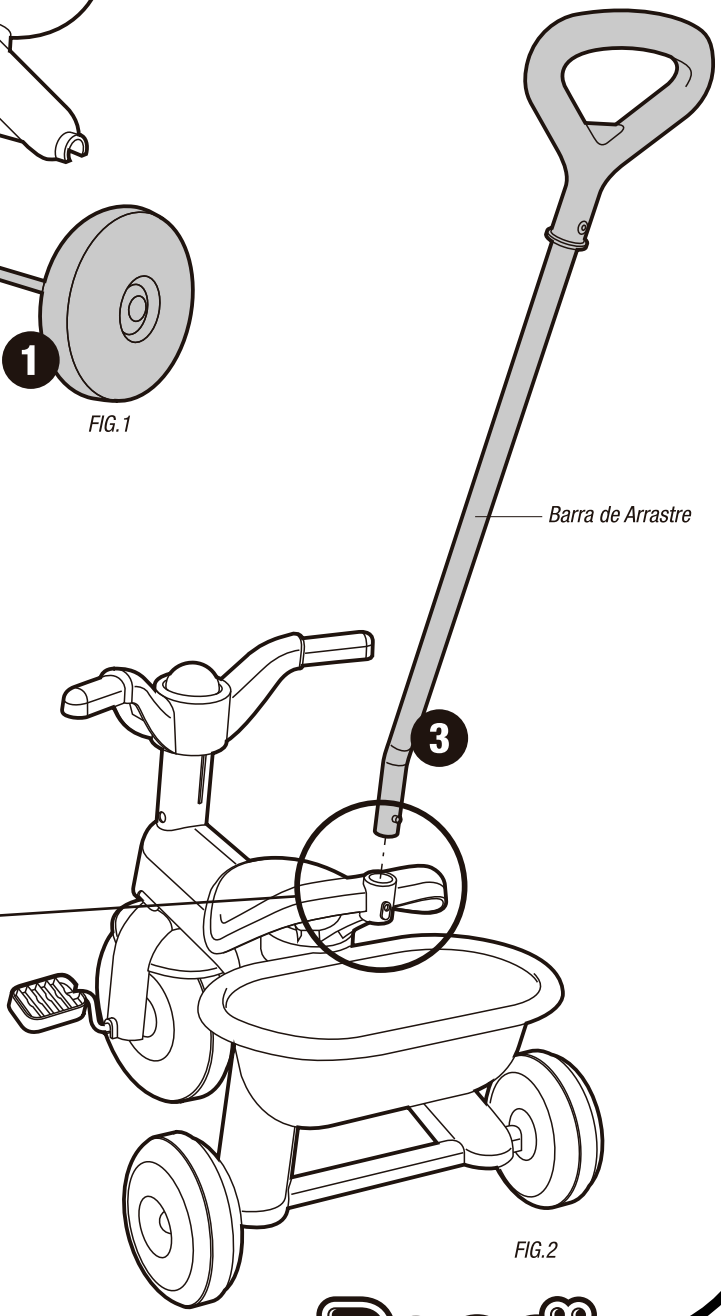

FIG.2

FABRICADO POR TLANTI S.A. - Blanco Encalada 537 (1603) - Villa Martelli - Buenos Aires - Rep. Argentina
4709-5068 - atencionalcliente@rondi.com.ar - www.rondi.com.ar

Rondi®